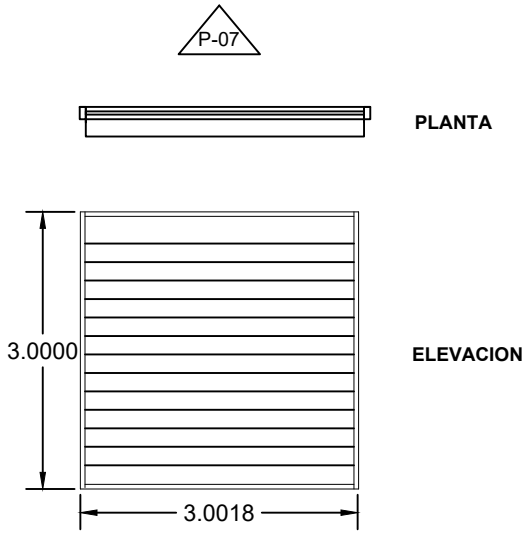

PUERTA METAL ENRROLLABLE

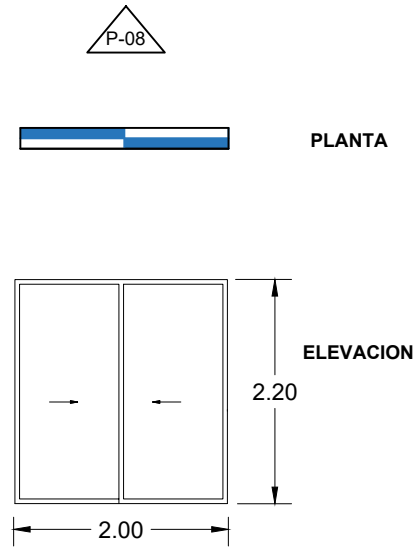

PUERTA CORREDERA DE CRISTAL

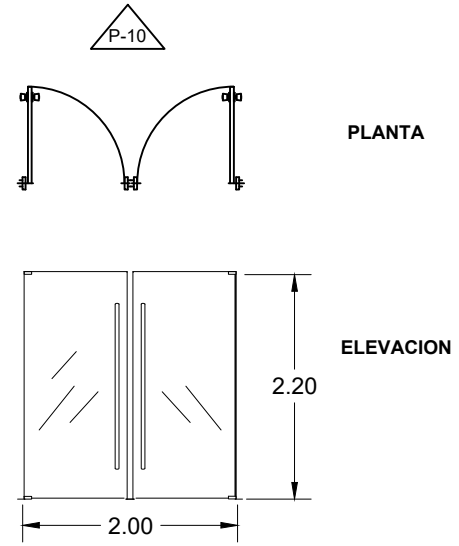

PUERTA PIVOTANTE DOBLE, CRISTAL TEMPLADO

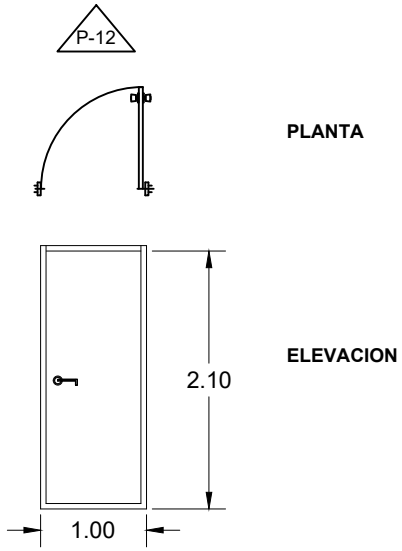

PUERTA INDUSTRIAL SIMPLE DE ALTA RESISTENCIA

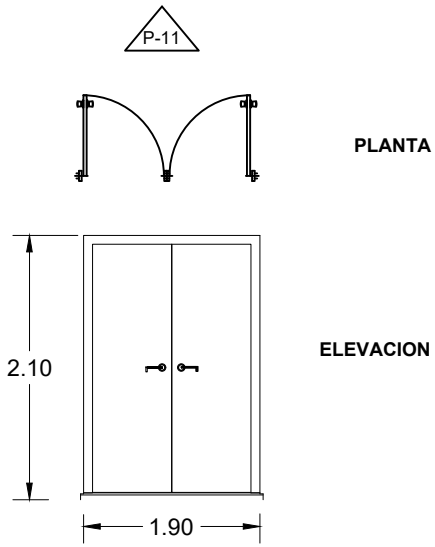

PUERTA INDUSTRIAL DOBLE, DE ALTA RESISTENCIA

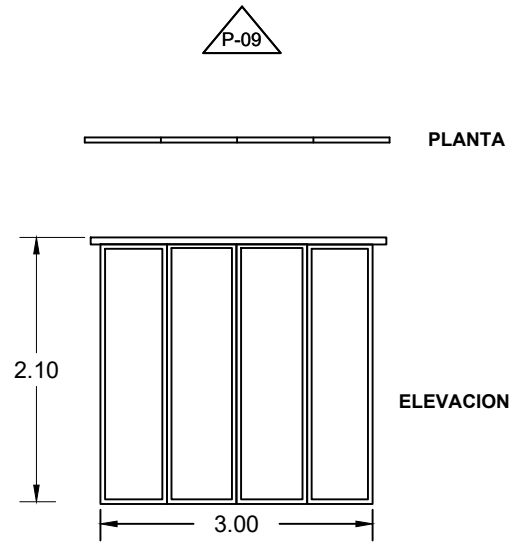

PUERTAS PLEGABLES MADERA SINTETICA.

NOTA: TODAS LAS PUERTAS DE CRISTAL TENDRAN MARCOS DE ALUMINIO NEGRO.

DETALLE DE PUERTAS

EDIFICIO INDOTEL

indotel

PROYECTO

Nombre: Edificio Sede Central del INDOTEL

Direccion: Av. 27 de Febrero, entre la av. Fernando Defillo y av. Enrique Jimenez de Moya, Sto. Dgo.

Ubicacion: Matricula 0100303000 0100303002 | Desig. Catastral 4000403000 4000472001 | Dist. Catast. No

Propietario: INDOTEL

Direccion: Av. Abraham Lincoln, no.962, Sto. Dgo.

RNC: 401508915 | Telefono: 809-732-5555 | Fax: 809-732-5555

E-Mail: Correspondencia@indotel.gob.do | Web: www.indotel.gob.do

DISEÑO

Arquitectura: DEPARTAMENTO DE INFRAESTRUCTURA INDOTEL

COLABORADORES

ARQUITECTOS:	CODIA:	FIRMA:
ANGEL EMILIO ROSARIO	11706	
NELSON MORALES AYBAR	35171	

Ingeniero: JOSE LUIS HORTON — Codia: 20023 — Firma: -

Urbanismo: - — Codia: - — Firma: - — Colaboradores: -

Diseño Estructural: Nombre: ING. MELVIN OMAR GONZALEZ — Codia: 39625 — Firma: - — Colaboradores: -

Diseño Electrico: ING. YSAIAS FRANCISCO MONTAS DIAZ — Codia: 15732 — Firma: - — Colaboradores: -

Diseño Sanitario: ING. ERIBERTO MONTILLA — Codia: 20356 — Firma: - — Colaboradores: -

Diseño Mecánico: ING. YSAIAS FRANCISCO MONTAS DIAZ — Codia: 15732 — Firma: - — Colaboradores: -

Topografia: - — Codia: - — Firma: - — Codia: -

DATOS DE HOJA

Contenido: PLANOS ARQUITECTONICOS

Sellos: -

Revisiones: -

Dibujado Cad: MARIA I MATOS RAMIREZ — Codia: 15514; GABRIELA ALMANZAR — Codia: 32595

Archivo: - — Software: -

Ubicacion: - — Backup Media: HD CD DVD USB

Fecha: -

Emisiones: No. - | Nota: - | Fecha: -

Escala: 1/25 — Hoja No. 61 De 61 — Hoja: A-061